COBERTURA UPVC DUCTIL ROOF

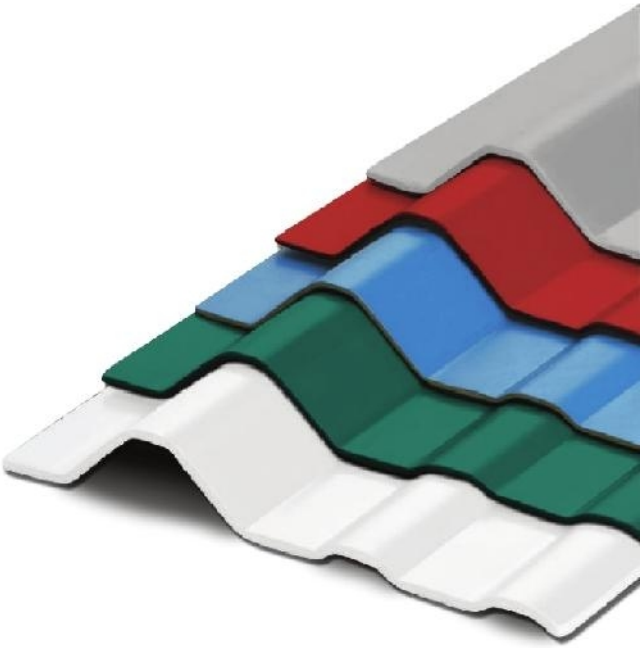

DESCRIPCION

Las coberturas termo acústicas de UPVC están compuestas por una serie de capas, fabricadas con avanzada tecnología de co-extrusión, que proporcionan gran resistencia al impacto y a climas extremos, esta cobertura cuenta con una larga vida útil.

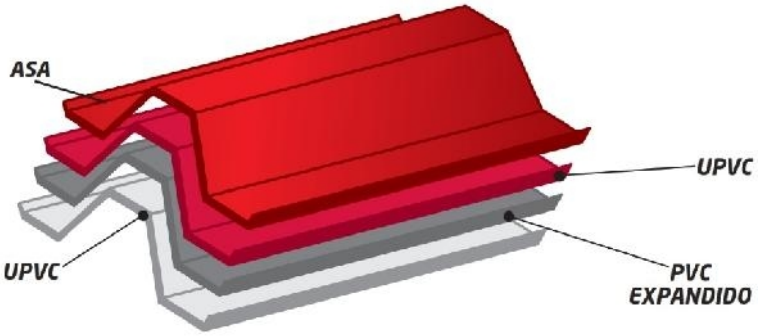

Cada panel cuenta con dos capas de UPVC (policloruro de vinilo no plastificado) que forma el cuerpo y da estructura, PVC espumado para generar un efecto de termo acústica, agentes de protección UV, estabilizantes y pigmentos. Estos componentes resultan en propiedades de no inflamabilidad y resistencia a la corrosión por humedad, salitre y a una amplia gama de productos químicos.

APLICACIÓN Y USOS

Los paneles de UPVC son un sustituto a las coberturas tradicionales como las metálicas, fibrocemento u otras. Es un producto ideal para proyectos industriales y comerciales, tales como, naves industriales, parqueaderos, almacenes, instalaciones deportivas, centros recreacionales, bodegas, colegios y centros comerciales. Gracias a su resistencia a la humedad y al salitre, es ideal para construcciones costeras como: instalaciones navales, terminales pesqueros e instalaciones portuarias.

CARACTERISTICAS GENERALES

AISLAMIENTO ACUSTICO

Gracias a su característica termoplástica, genera una aislación acústica de 12 dB que supera en 15% a las coberturas metálicas tradicionales.

AISLAMIENTO TERMICO

Debido a su baja conductividad térmica, disminuye el flujo de transmisión de la temperatura reduciendo los incrementos de calor en los ambientes y mejorando eficiencias en los proyectos donde se utiliza. El coeficiente de aislamiento es 33% mayor que el de las coberturas metálicas

RESISTENCIA CONTRA LA CORROSION

Gracias a su excepcional resistencia contra la corrosión, los paneles de UPVC pueden ser sometidos a soluciones salinas, alcalinas u ácidas con una concentración menor al 60% durante una exposición continua de 24 horas. A diferencia de otras coberturas, estas no se oxidan por lo que se evitan problemas por filtraciones de agua.

NO INFLAMABLE - NO HUMOS TOXICOS

Los paneles han sido probados contra el fuego y cumplen con la Norma de Flamabilidad DIN 4102 - Clase B1. Las pruebas realizadas comprueban que el material posee un gran índice de resistencia a la llama (>_V0), por lo tanto, no es inflamable. En caso de incendio, se calcinan sin propagar llamas y no generan humos tóxicos ni goteo.

MANEJO FACIL Y RAPIDA INSTALACION

En cuanto a su instalación, es altamente eficiente y muy fácil de instalar por su maniobrabilidad y completa variedad de accesorios.

PROPIEDADES FISICAS Y MECANICAS

PROPIEDADES	UNIDAD	DR6	DR5	DR
ESPESOR	mm	2.00	2.50	2.00
PESO	kg/m2	3.9	5	3.9
AISLAMIENTO ACUSTICO	dB app	12		
RADIO DE CURVATURA	mts	6	12	12
ALTURA DE CRESTA	mm	28	37	40
TRASLAPO TRANSVERSAL	cresta	1	1	1
TRASLAPO LONGITUDINAL	cm	25		
RESISTENCIA TERMICA	km/W	0.0345		
CONDUCTIVIDAD TERMICA	W/km	0.0643		
PENDIENTE MINIMA	%	10		
RANGO DE TEMPERATURA	°c	-20 a 60		

CARACTERISTICAS TECNICAS

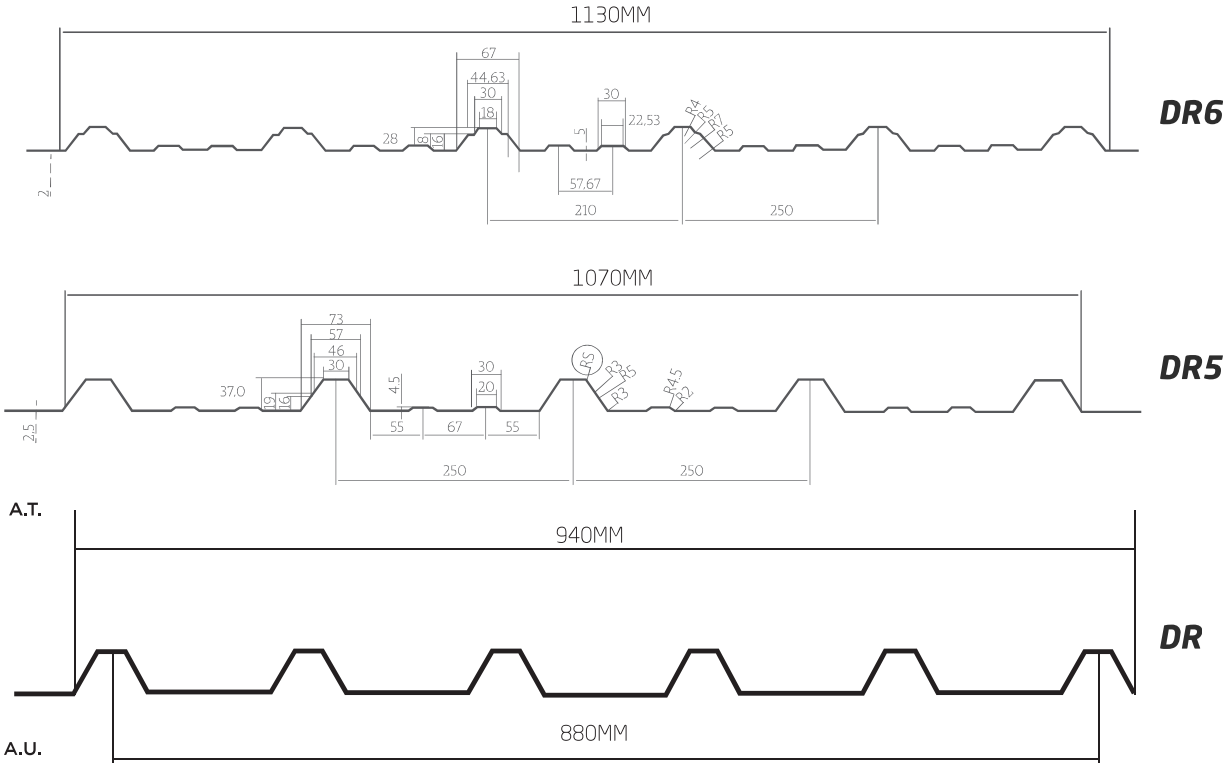

TABLA DE CARGAS

DISTANCIAMIENTO DE APOYOS EN MM							
ESPESOR	800	1000	1200	1400	1600	1800	2000
2.0 mm	200	180	160	130	100	80	60
2.5 mm	240	210	180	150	120	110	90
3.00 mm	280	250	220	180	150	130	100

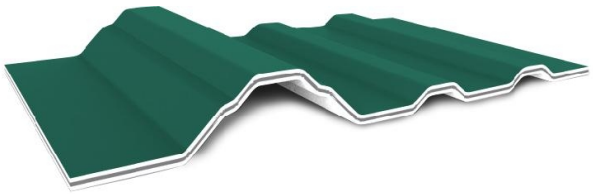

Para manejo manual

Uso de equipo preventivo recomendado.

Faja de seguridad | Guantes de carnaza | Casco de protección

Para manejo con grúa

Se recomienda hacer bultos de 25 a 30 láminas (según espesor y longitud de las mismas) usando barrotes de madera entre ellos.

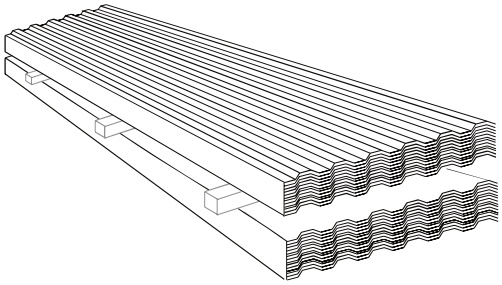

Descarga y Manejo

Uso de soportes (barrotes, tarimas o "pallets").
Recomendaciones de uso de barrotes de madera.

- Cuidar que el soporte no tenga objetos punzocortantes que puedan dañar las láminas.
- Por cada 1.25 m, se debe utilizar un barrote o tarima.
- Cuidar que los barrotes estén más anchos que la lámina (sin clavos, tornillos, etc.)
- Si el almacenamiento es en exterior, se debe procurar una inclinación para el drenado de agua.

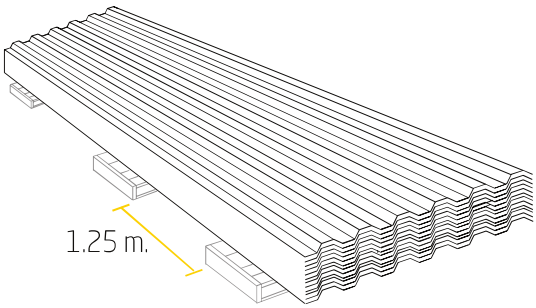

Descarga y Apilado

Deslizar de 2 a 3 láminas utilizando un colchón de aire (preferentemente).

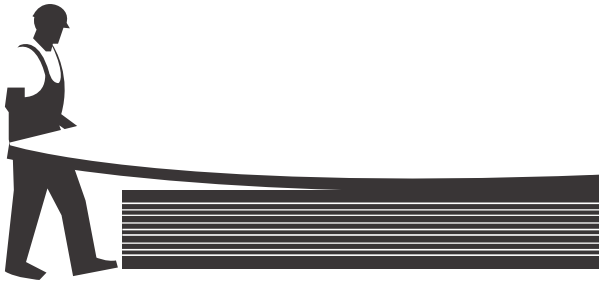

Colocar en el suelo (sobre los montenes) con las crestas altas hacia arriba.

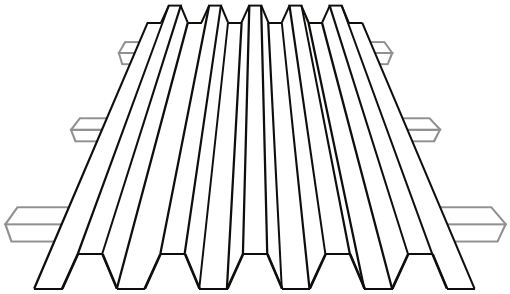
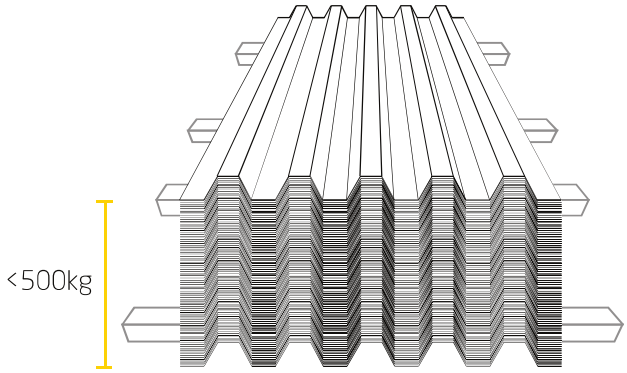
Ya atadas, las pilas no deben sobrepasar 500 kg para evitar exceso de peso ejercido sobre las láminas inferiores.